EVC810

Zelfbedraadbare connector female

SDOGH040MSSFKPG

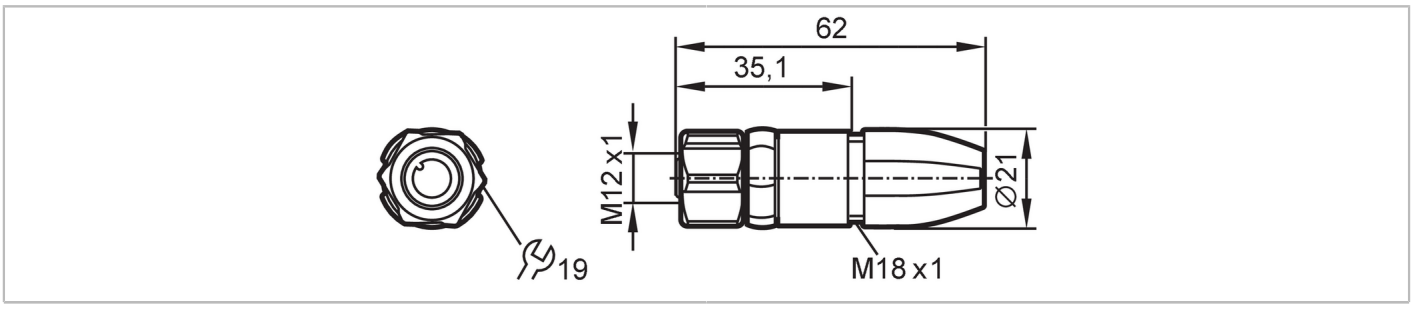

Toepassingsgebied		
Bijzondere eigenschappen		Siliconen vrij; Vergulde contacten
Applicatie		Industriële applicaties / fabrieksautomatisering
Siliconenvrij		ja
Elektrische eigenschappen		
Voedingsspanning	[V]	< 250 AC / < 300 DC
Beschermklasse		II
Stroombelasting gezamenlijk	[A]	4; (...40 °C)
Omgevingsvariabelen		
Omgevingstemperatuur	[°C]	-25...90
Opslagtemperatuur	[°C]	-25...55
Luchtvochtigheid bij opslag	[%]	10...100
Andere klimaat omstandigheden voor opslag volgens de vermelde klasse		1K22/ DIN 60721-3-1
Beschermklasse		IP 65; IP 67; IP 68; IP 69K
Mechanische eigenschappen		
Gewicht	[g]	41,1
Materiaal gegoten onderdeel		PA 6.6
Materiaal overwerpmoer		messing, vernikkeld
Materiaal afdichting		FKM
Opmerkingen		
Verpakkingseenheid		1 stuk

Elektrische aansluiting

schroefklemmen: 0,25...1 mm²; Kabelmantel: Ø 3,5...6 mm; AWG 23...17

Elektrische aansluiting - bus

Connector: 1 x M12, recht; codering: A; Contactpinnen: 4, verguld; Behuizing: PA 6.6, oranje; Vergrendeling: messing, vernikkeld; Afdichting: FKM; Aandraaimoment: 0,6...1,2 Nm; let op de maximale waarde van het contradeel!

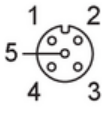

EVC810

Zelfbedraadbare connector female

SDOGH040MSSFKPG

Aansluiting

