SR0150

Verwerkingseenheid voor stromingssensoren

VS3000/24VDC

Software / programmering			
Afregelen schakelpunt		potentiometer	
Keuze vloeistof / gas		draadbrug; Uitlevertoestand: Bewaking van vloeibare media.; Voor bewaking van gasvormige media: Klemmen 23 / 24 bruggen.	
Schakelpunt instelling		potentiometer	
Temperatuurbereik	[°C]	0...80	
Reproduceerbaarheid van het ingestelde schakelpunt	[K]	4	
Omgevingsvariabelen			
Omgevingstemperatuur	[°C]	-20...60	
Opmerking voor de omgevingstemperatuur		bij voldoende vrije ruimte voor convectiekoeling	
Beschermklasse		IP 20	
Toelatingen / testen			
MTTF	[jaren]	263	
Mechanische eigenschappen			
Gewicht	[g]	237,5	
Behuizing		rechthoekig	
Wijze van montage		DIN-rail montage; (TH35 (EN 60715))	
Afmetingen	[mm]	100 x 25 x 103,5	
Materialen		behuizing: PBT	
Aanwijzen / bedienelementen			
Weergave		functie	11 x LED
		schakelstatus	LED, rood
		schakelstatus	LED, rood
Elektrische aansluiting			
Vereiste bescherming		miniatuur-zekering volgens IEC60127-2 sheet 1; ≤ 5 A; snel	
Opmerkingen			
Opmerkingen		Aanbeveling Controleer de veilige functionaliteit van het apparaat na een kortsluiting!	
Verpakkingseenheid		1 stuk	

SR0150

Verwerkingseenheid voor stromingssensoren

VS3000/24VDC

Elektrische aansluiting

Combicon stekker:

Aansluiting

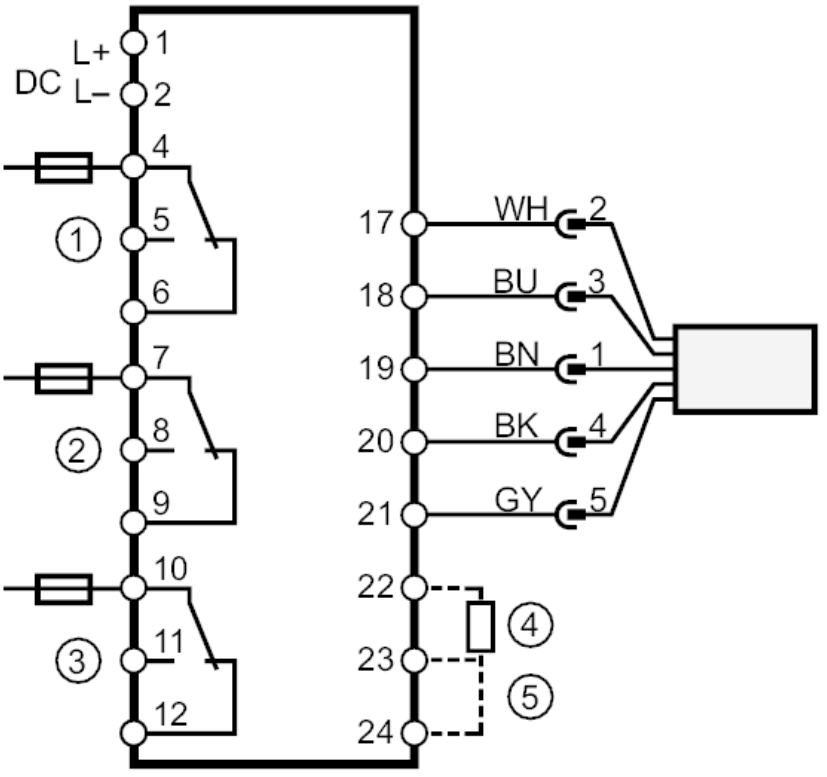

1 =	Stromingsbewaking
2 =	Draadbreukbewaking
3 =	Temperatuurbewaking
4 =	Extrene weerstand voor het zetten van de power-on delay tijd
5 =	Brugverbinding bij bewaking van gasvormige media
Opmerking	miniatuur-zekering volgens IEC60127-2 sheet 1 ≤ 5 A snel
	Aderkleuren :
BN =	bruin
BU =	blauw
BK =	zwart
WH =	wit
GY =	grijs