SR0150

Verwerkingseenheid voor stromingssensoren

VS3000/24VDC

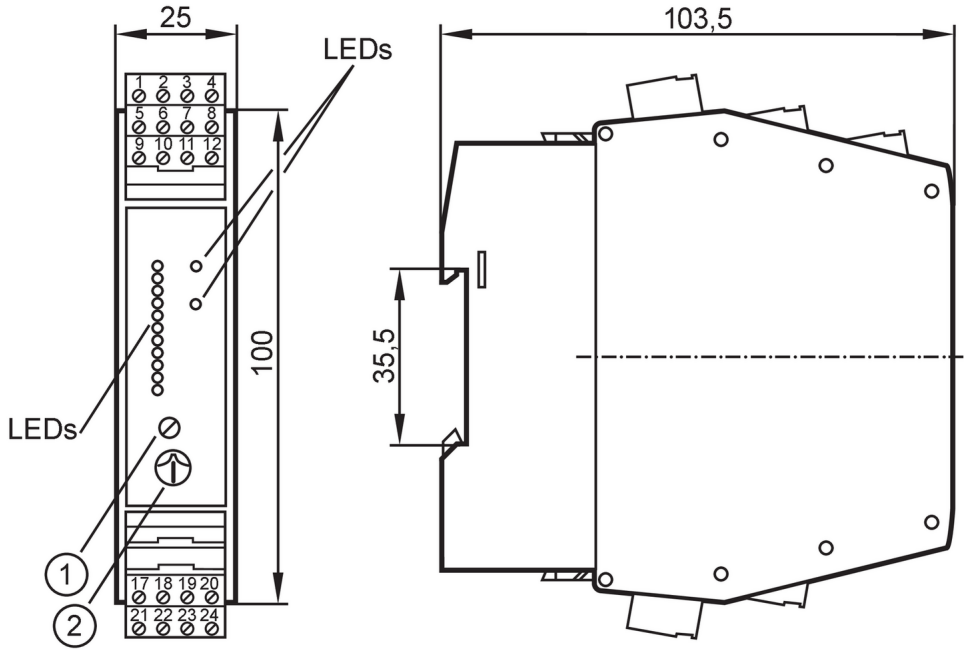

1 Potentiometer (schakelpunt stroming)
2 Potentiometer (schakelpunt temperatuur)

Toepassingsgebied		
Applicatie		Stromingsbewaking; Temperatuurbewaking; Draadbreukbewaking
Elektrische eigenschappen		
Voedingsspanningstolerantie	[%]	-20...10
Voedingsspanning	[V]	24 DC
Stroomopname	[mA]	90
Beschermklasse		III
Ompoolbeveiligd		nee
Opwarmtijd	[s]	10...80; (instelbaar met behulp van vaste weerstanden op klemmen 22-23)
Aantal kanalen		1
Uitgangen		
Verhouding in geval van fout		bij onderspanning vallen alle relais af; LED "lage voltage/draadbreukrelais" brandt
Elektrische uitvoering		Relais
Contactbelasting		4 A (250 V AC / 30 V DC)
Schakelfunctie stromingsbewaking		Relais is bij stroming en gedurende de inschakelvertragingstijd aangetrokken
Schakelfunctie temperatuurbewaking		Relais trekt aan bij temperatuuroverschrijding
Schakelfunctie kabelbewaking		Relais valt af bij draadbreuk of kortsluiting
Kortsluitvast		nee
Beschermd tegen overbelasting		nee
Reactietijden		
Reactietijd	[s]	< 3

SR0150

Verwerkingseenheid voor stromingssensoren

VS3000/24VDC

Software / programmering			
Afregelen schakelpunt		potentiometer	
Keuze vloeistof / gas		draadbrug; Uitlevertoestand: Bewaking van vloeibare media.; Voor bewaking van gasvormige media: Klemmen 23 / 24 bruggen.	
Schakelpunt instelling		potentiometer	
Temperatuurbereik	[°C]	0...80	
Reproduceerbaarheid van het ingestelde schakelpunt	[K]	4	
Omgevingsvariabelen			
Omgevingstemperatuur	[°C]	-20...60	
Opmerking voor de omgevingstemperatuur		bij voldoende vrije ruimte voor convectiekoeling	
Beschermklasse		IP 20	
Toelatingen / testen			
MTTF	[jaren]	263	
Mechanische eigenschappen			
Gewicht	[g]	237,5	
Behuizing		rechthoekig	
Wijze van montage		DIN-rail montage; (TH35 (EN 60715))	
Afmetingen	[mm]	100 x 25 x 103,5	
Materialen		behuizing: PBT	
Aanwijzen / bedienelementen			
Weergave		functie	11 x LED
		schakelstatus	LED, rood
		schakelstatus	LED, rood
Elektrische aansluiting			
Vereiste bescherming		miniatuur-zekering volgens IEC60127-2 sheet 1; ≤ 5 A; snel	
Opmerkingen			
Opmerkingen		Aanbeveling Controleer de veilige functionaliteit van het apparaat na een kortsluiting!	
Verpakkingseenheid		1 stuk	

SR0150

Verwerkingseenheid voor stromingssensoren

VS3000/24VDC

Elektrische aansluiting

Combicon stekker:

Aansluiting

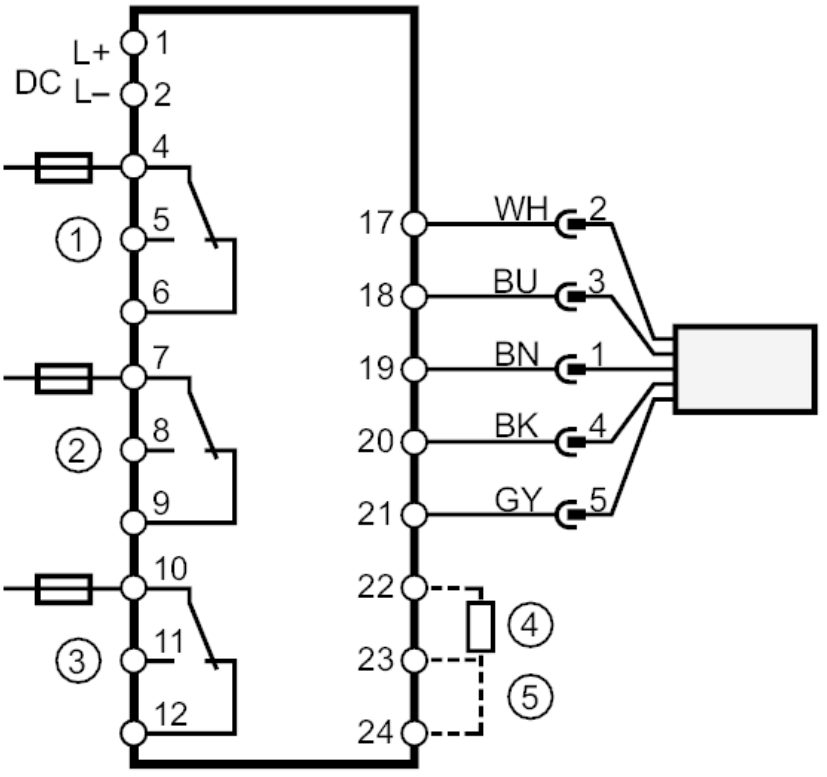

1 =	Stromingsbewaking
2 =	Draadbreukbewaking
3 =	Temperatuurbewaking
4 =	Extrene weerstand voor het zetten van de power-on delay tijd
5 =	Brugverbinding bij bewaking van gasvormige media
Opmerking	miniatuur-zekering volgens IEC60127-2 sheet 1 ≤ 5 A snel
	Aderkleuren :
BN =	bruin
BU =	blauw
BK =	zwart
WH =	wit
GY =	grijs