OGT300

Taster fotocel

OGT-FPKG/US100

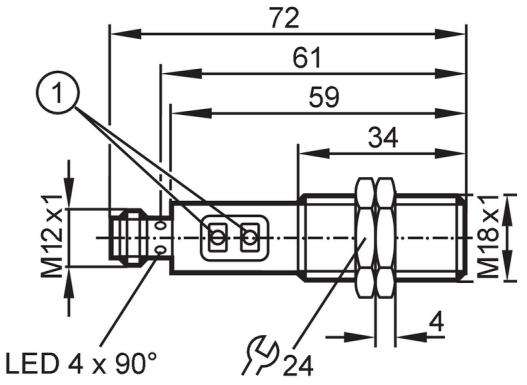

1 programmeerknoppen

Producteigenschappen		
Lichtsoort		rood licht
Behuizing		cilindrisch schroefdraad
Toepassingsgebied		
Functieprincipe		Taster fotocel
Applicatie		levensmiddelen- en drankenindustrie
Elektrische eigenschappen		
Voedingsspanning	[V]	10...36 DC
Stroomopname	[mA]	25
Beschermklasse		II
Ompoolbeveiligd		ja
Lichtsoort		rood licht
Uitgangen		
Elektrische uitvoering		PNP
Uitgangsfunctie		licht-/donkerschakelend; (programmeerbaar)
Max. spanningsval schakeluitgang DC	[V]	2,5
Continue stroombelasting van schakeluitgang DC	[mA]	150; (200 (...60 °C))
Schakelfrequentie DC	[Hz]	2000
Kortsluitbeveiliging		ja
Uitvoering kortsluitbeveiliging		pulserend
Beschermd tegen overbelasting		ja
Bereik		
Tastbereik	[mm]	2...800; (wit papier 200 x 200 mm 90 % reflectie)
Fabrieksinstelling		Lichtschakelend
Instelbereik	[mm]	150...800
Bereik instelbaar		ja
Max. lichtvlek diameter	[mm]	66
Lichtvlekafmetingen gelden voor		bij maximaal tastbereik

OGT300

Taster fotocel

OGT-FPKG/US100

Omgevingsvariabelen			
Omgevingstemperatuur	[°C]	-25...80	
Beschermklasse		IP 65; IP 67; IP 68; IP 69K	
Toelatingen / testen			
EMC		EN 60947-5-2	
MTTF	[jaren]	473	
Mechanische eigenschappen			
Gewicht	[g]	60,9	
Behuizing		cilindrisch schroefdraad	
Afmetingen	[mm]	M18 x 1 / L = 72	
Schroefdraadtype		M18 x 1	
Materialen		1.4404 (roestvast staal / 316L); PA (polyamide); LCP; EPDM; TPU	
Materiaal optiek		lens:PMMA	
Aanwijzen / bedienelementen			
Weergave		schakelstatus	1 x LED, geel
Teach-functie		ja	
Elektronische vergrendeling		ja	
Toebehoren			
Leveringsomvang		bevestigingsmoeren: 2	
Opmerkingen			
Opmerkingen		bedrijfsspanning "supply class 2" volgens cULus	
Verpakkingseenheid		1 stuk	

Elektrische aansluiting

Connector: 1 x M12; codering: A; Contactpinnen: 4



Aansluiting

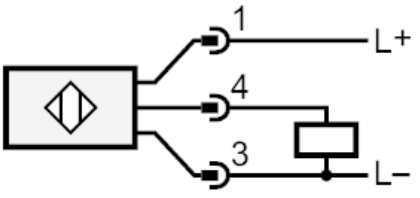

OGT300

Taster fotocel

OGT-FPKG/US100

Diagrammen en curves

functiereserve karakteristiek

