MN202S

Magnetisch gecodeerde sensor

MN14005-AKOG/AS

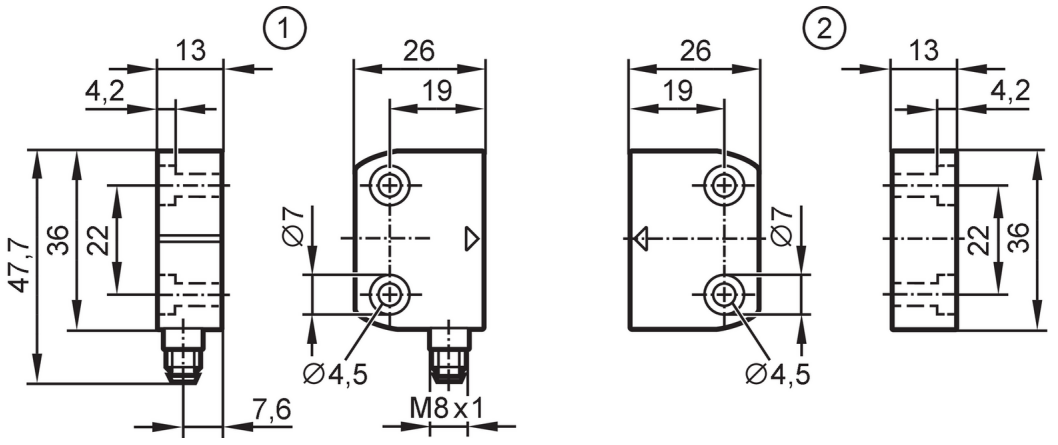

1 sensor
2 gecodeerd tegendeel

Producteigenschappen		
Uitgangsfunctie		2 x maakcontact; (potentiaalvrij)
Schakelafstand	[mm]	5; (met gedefinieerd bedieningselementen)
Behuizing		rechthoekig
Afmetingen	[mm]	36 x 13 x 26
Toepassingsgebied		
Uitvoering		gecodeerd tegendeel
Bedrijfsaard		permanente werking
Elektrische eigenschappen		
Voedingsspanning	[V]	24 DC
Vastgestelde isolatiespanning	[V]	60
Beschermklasse		III
Ompoolbeveiligd		nee
Inwendige weerstand (Ri)	[Ω]	10; (1 W)
Uitgangen		
Uitgangsfunctie		2 x maakcontact; (potentiaalvrij)
Continue stroombelasting van schakeluitgang DC	[mA]	50
Schakelfrequentie DC	[Hz]	150
Uitgangseigenschappen		Interface type A
Kortsluitvast		nee
Max. capacitieve last CL_max	[nF]	20
Bereik		
Schakelafstand	[mm]	5; (met gedefinieerd bedieningselementen)
Beveiligde uitschakelafstand s(ar)	[mm]	15
Reactietijden		
Reactietijd bij veiligheidsvoorwaarde	[ms]	10

MN202S

Magnetisch gecodeerde sensor

MN14005-AKOG/AS

Max. afvaltijd	[ms]	0,1
Max. schakeltijd incl. contactdender	[ms]	0,6
Omgevingsvariabelen		
Toepassingsgebied		klasse C volgens EN 60654-1 voor het weer afgeschermde toepassingen
Omgevingstemperatuur	[°C]	-25...80
Opmerking voor de omgevingstemperatuur		levensduur ≤ 87600 h
Omgevingstemperatuur	[°C]	10...40
Opmerking voor de omgevingstemperatuur		levensduur ≤ 175200 h
Max. toelaatbare relatieve luchtvochtigheid	[%]	kortstondig: 5...95 %; permanent: 5...70 %
Luchtdruk	[kPa]	80...106
Max. hoogte boven NAP	[m]	2000
Zoutnevel		nee
Beschermklasse		IP 67; IP 69K

Toelatingen / testen		
EMC	IEC 60947-5-1	
Schokbestendigheid	EN 60068-2-27	30 g (11 ms)
Trillingsbestendigheid	IEC 60068-2-6	10 g (10...55 Hz)

Veiligheidsclassificatie		
Levensduur TM (Mission Time)	[h]	≤ 175200
Gebruiksduur TM (weergave unit mogelijk)		20 jaar
B10D		20.000.000; (zonder last; bij max. belasting DC 12, 24 V, 50 mA: 400.000)
Mechanische eigenschappen		
Gewicht	[g]	114,5
Behuizing		rechthoekig
Inbouwwijze		niet-bondig in te bouwen
Afmetingen	[mm]	36 x 13 x 26
Materialen		PA (polyamide)
Aandraaimoment	[Nm]	0,8...2
Toebehoren		
Leveringsomvang		gecodeerd tegendeel beschermkapjes: 4
Opmerkingen		
Opmerkingen		In verbinding met een verwerkingseenheid type G150xS / AC4x2S kan tot een PL e (ISO13849-1) respectievelijk SIL cl 3 (IEC62061) bereikt worden
Verpakkingseenheid		1 stuk

Elektrische aansluiting - stekker

Connector: 1 x M8; codering: A; Contactpinnen: 4



MN202S

Magnetisch gecodeerde sensor

MN14005-AKOG/AS

Aansluiting

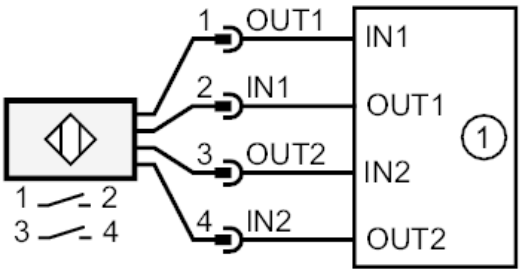

1: veiligheidsgerelateerde logische verwerkingseenheid