

IV4-CP70

*Houd er rekening mee dat de accessoires die op de afbeelding staan alleen ter illustratie dienen en mogelijks niet bij het product worden geleverd.

Afmetingen

* Als de tekst moeilijk te lezen is, raadpleeg dan de CAD of de handleiding.

IV4-CP70
OP-88914/88915

Wall mounting adapter (OP-88914)

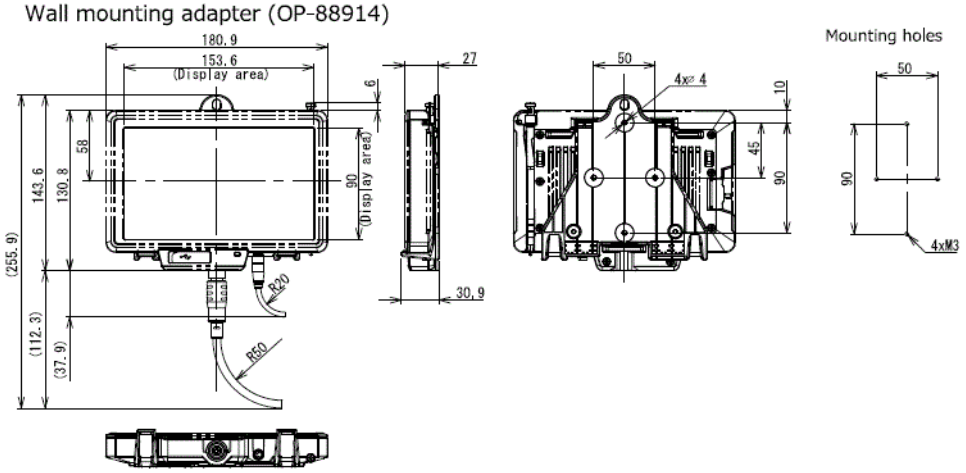

Panel mounting adapter (OP-88915)

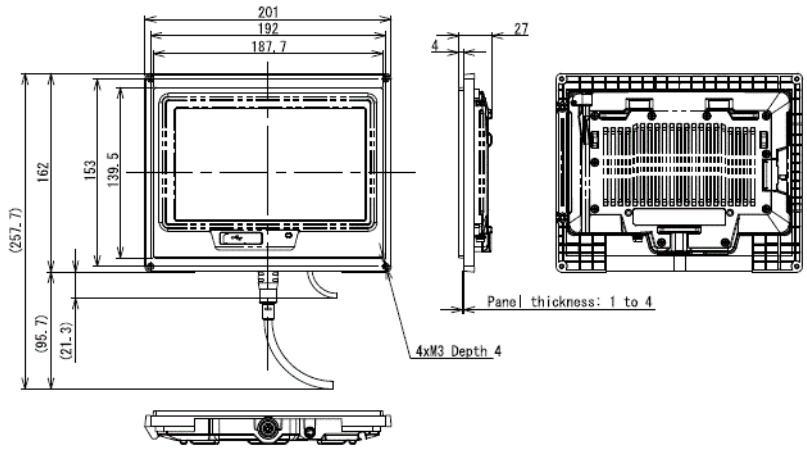

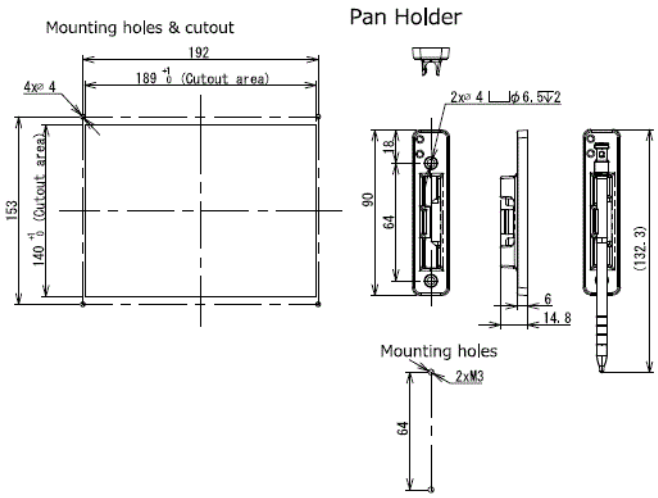
Mounting holes & cutout
192
189 +1 0 (Cutout area)
4xø 4
153
140 +1 0 (Cutout area)
Pan Holder
2xø 4 L⌊ø 6.5▽2
18
90
64
6
14.8
(132.3)
Mounting holes
2xM3
64