E43207

Sondestaaf voor niveausensoren

LR PROBE L1000

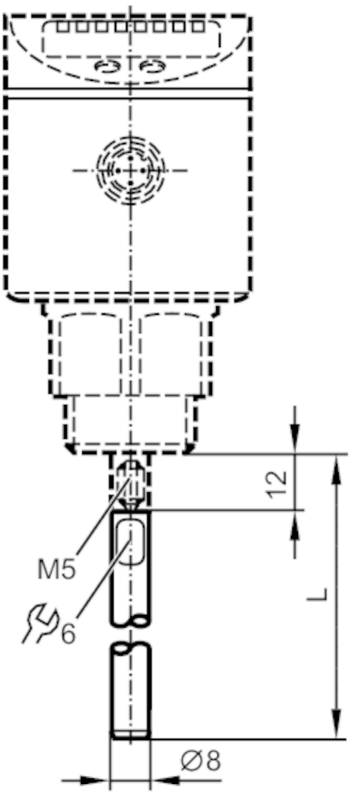

Toepassingsgebied		
Uitvoering		voor niveausensoren LR
Meet- / instelbereik		
Staaflengte L	[mm]	1000
Mechanische eigenschappen		
Gewicht	[g]	430
Materialen		1.4404 (roestvast staal / 316L)
Aandraaimoment	[Nm]	4
Opmerkingen		
Verpakkingseenheid		1 stuk