E40159

Procesadapter voor kleine doorstroomhoeveelheden

FLOW ADAPT SF PTFE

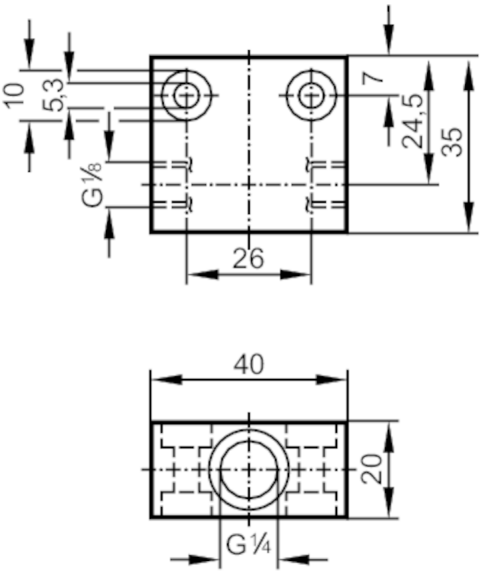

Toepassingsgebied			
Uitvoering		voor stromingssensoren met keramische meetstift G¼	
Montage		via schroefdraad G1/8", inbouw naar wens	
Mediumtemperatuur	[°C]	0...80	
Drukbestendigheid		30 bar	3 MPa
Meet- / instelbereik			
Stromingsgebied	[ml/min]	2...50	
Toelatingen / testen			
Richtlijnen voor drukapparatuur		Een mogelijke indeling volgens DGRL is applicatie-specifiek en uitgevoerd door de gebruiker / exploitant	
Veiligheidsinstructie		De resistentie tussen medium en materiaal van het product moeten vooraf gecheckt worden.	
Mechanische eigenschappen			
Gewicht	[g]	48	
Materialen		PTFE	
Aansluiting sensorzijde		G 1/4	
Procesaansluiting		G 1/8	
Toebehoren			
Toebehoren noodzakelijk		Adapter: 1 x G1/4 BSPP, in combinatie met een stromingssensor uit de serie SI, E40176	
Opmerkingen			
Opmerkingen		Alleen in combinatie met de relatieve modus van de stromingssensor te gebruiken.	
Verpakkingseenheid		1 stuk	