# E20744

## Reflector voor reflectorfotocellen

REFLECTOR TS-48X48

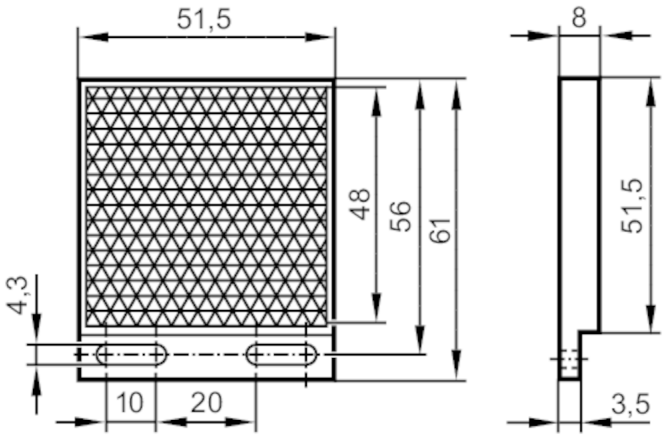


| | | |
|---|---|---|
| **Toepassingsgebied** | | |
| Uitvoering | | rechthoekig, voor rood en infrarood reflectorfotocellen |
| **Omgevingsvariabelen** | | |
| Omgevingstemperatuur | [°C] | -10...60 |
| **Mechanische eigenschappen** | | |
| Gewicht | [g] | 16 |
| Afmetingen | [mm] | 61 x 51,5 x 8 |
| Reflectoroppervlakte | [mm] | 48 x 48 |
| Materialen | | frontplaat: PMMA; basisplaat: ABS |
| **Opmerkingen** | | |
| Verpakkingseenheid | | 1 stuk |