E10737

Montagesteun

ANGLE BRACKET M30

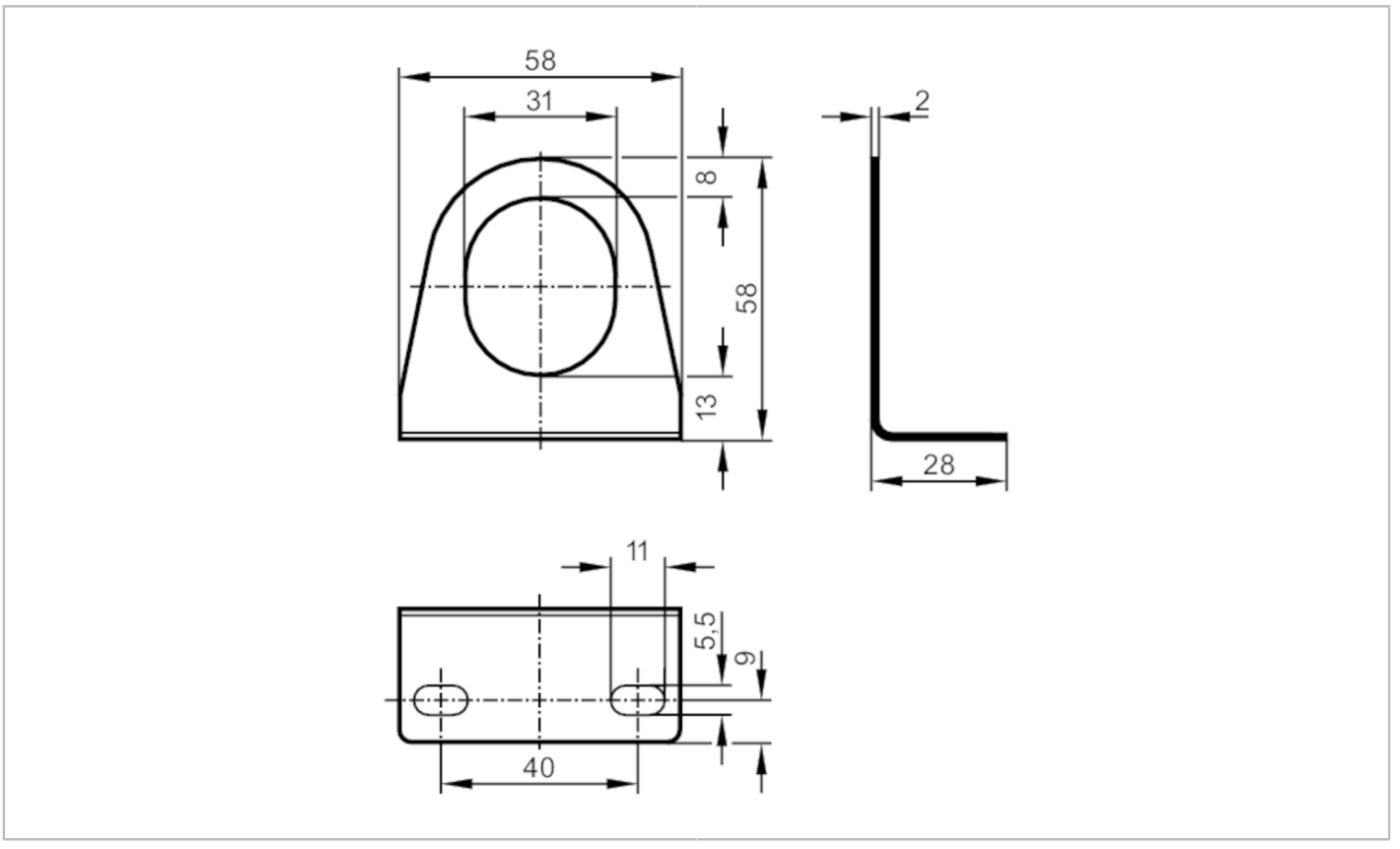

Toepassingsgebied		
Uitvoering		voor bouwvorm M30
Mechanische eigenschappen		
Gewicht	[g]	67,6
Afmetingen	[mm]	58 x 58 x 28
Materialen		1.4301 (roestvast staal / 304)
Toebehoren		
Leveringsomvang		borgringen: 2 x Ø 30 mm, voor M30-sensor
Opmerkingen		
Verpakkingseenheid		1 stuk