DV2130

1-segment-signaallamp

LED-Lamp/IO-Link/Buzzer

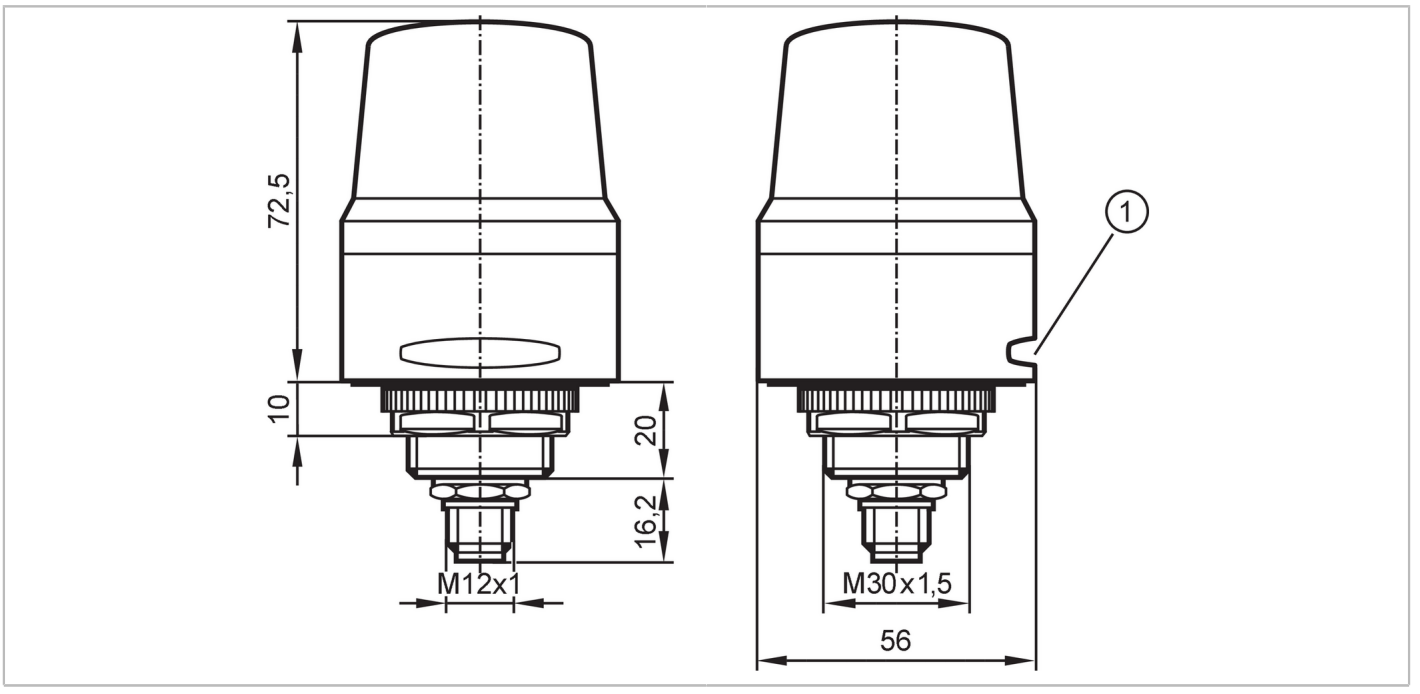

IO-Link

Toepassingsgebied			
Applicatie		signalering van machinestatus	
Elektrische eigenschappen			
Voedingsspanning	[V]	18...30 DC; (naar SELV/PELV ; "supply class 2" volgens cURus)	
Nominale spanning DC	[V]	24	
Stroomopname	[mA]	< 90	
Inschakelpiekstroom	[mA]	400	
Inschakelpiekstroom tijdsduur	[ms]	50	
Interfaces			
Communicatie interface		IO-Link	
Type overdracht		COM2 (38,4 kBaud)	
IO-Link revisie		1.1	
SDCI-Norm		IEC 61131-9	
SIO-Mode		ja	
Vereiste masterportklasse		A	
Min. procescyclustijd	[ms]	8	
Ondersteunende DeviceIDs		**Bedrijfsaard**	**DeviceID**
		default	1085
Omgevingsvariabelen			
Omgevingstemperatuur	[°C]	-25...50	
Opslagtemperatuur	[°C]	-40...75	
Max. toelaatbare relatieve luchtvochtigheid	[%]	90	
Max. hoogte boven NAP	[m]	4000	
Beschermklasse		IP 65	

DV2130

1-segment-signaallamp

LED-Lamp/IO-Link/Buzzer

Vervuilingsgraad		2
Toelatingen / testen		
MTTF	[jaren]	238
Mechanische eigenschappen		
Gewicht	[g]	166,5
Afmetingen	[mm]	Ø 56 / L = 72,5
Materialen		behuizing: ABS; Lens: PC
Aanwijzen / bedienelementen		
Weergave		LED segment, rood / groen / geel / blauw / violet / Cyaan / wit
Akoestisch signaal		zoemer
Max. geluidsdruk	[dB]	90
Toebehoren		
Toebehoren (optioneel)		basis montagevoet, E89060
		wand montagevoet, E89061
		montageadapter, E89063
		beugel met zijdelings gevoerde kabeluitgang, E89064
		montagebuis, E89065
		montagebuis, E89066
		montagebuis, E89067
		basis montagevoet, E89080
Opmerkingen		
Opmerkingen		Voor aanvullende informatie zie gebruikershandleiding.
Verpakkingseenheid		1 stuk

Elektrische aansluiting - stekker

Connector: M12; codering: A; Contactpinnen: 5

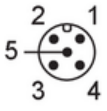

IO-Link	
1	UB+
2	niet in gebruik
3	UB-
4	IO-Link
5	niet in gebruik

standaard modus	
1	IN1 rood
2	IN2 groen
3	GND
4	zoemer
5	IN3 blauw

DV2130

1-segment-signaallamp

LED-Lamp/IO-Link/Buzzer

Diagrammen en curves

licht intensiteit verdeelcurve

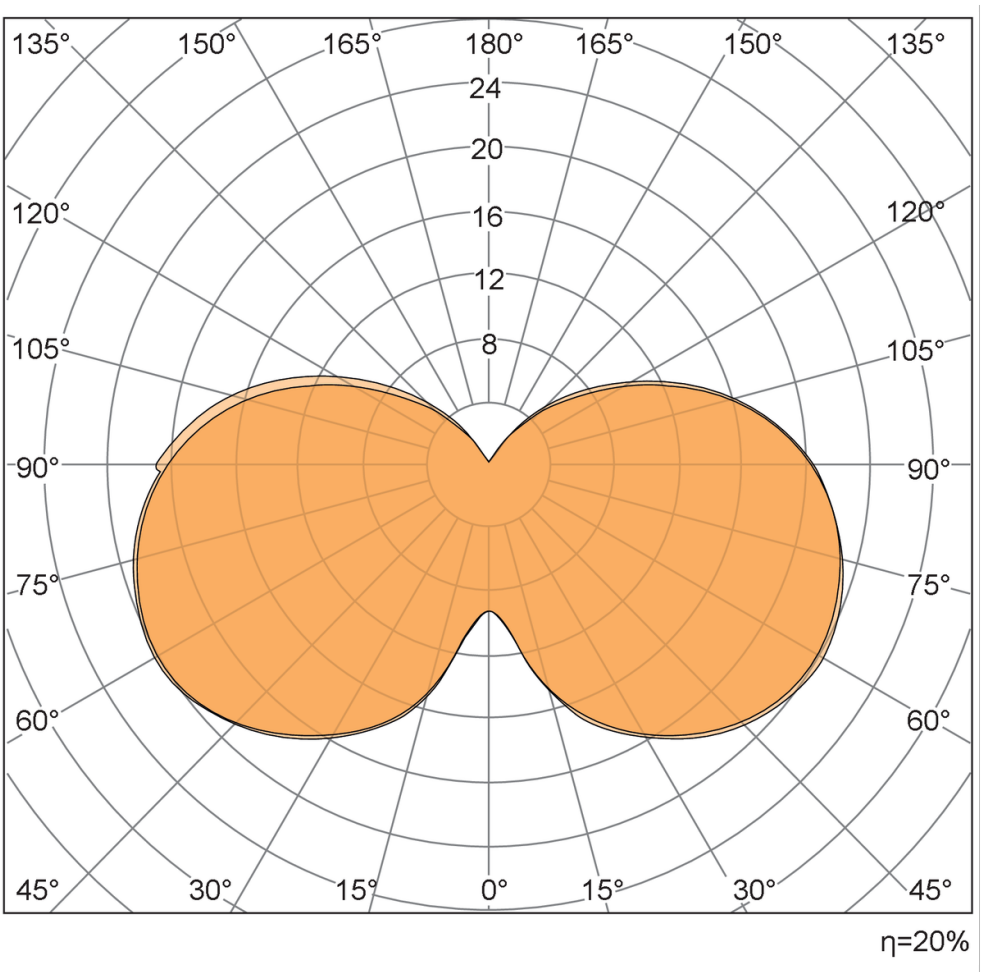

licht intensiteit verdeelcurve: rood

1000 lm

efficiëntie van de werking = 20%

DV2130

1-segment-signaallamp

LED-Lamp/IO-Link/Buzzer

licht intensiteit verdeelcurve

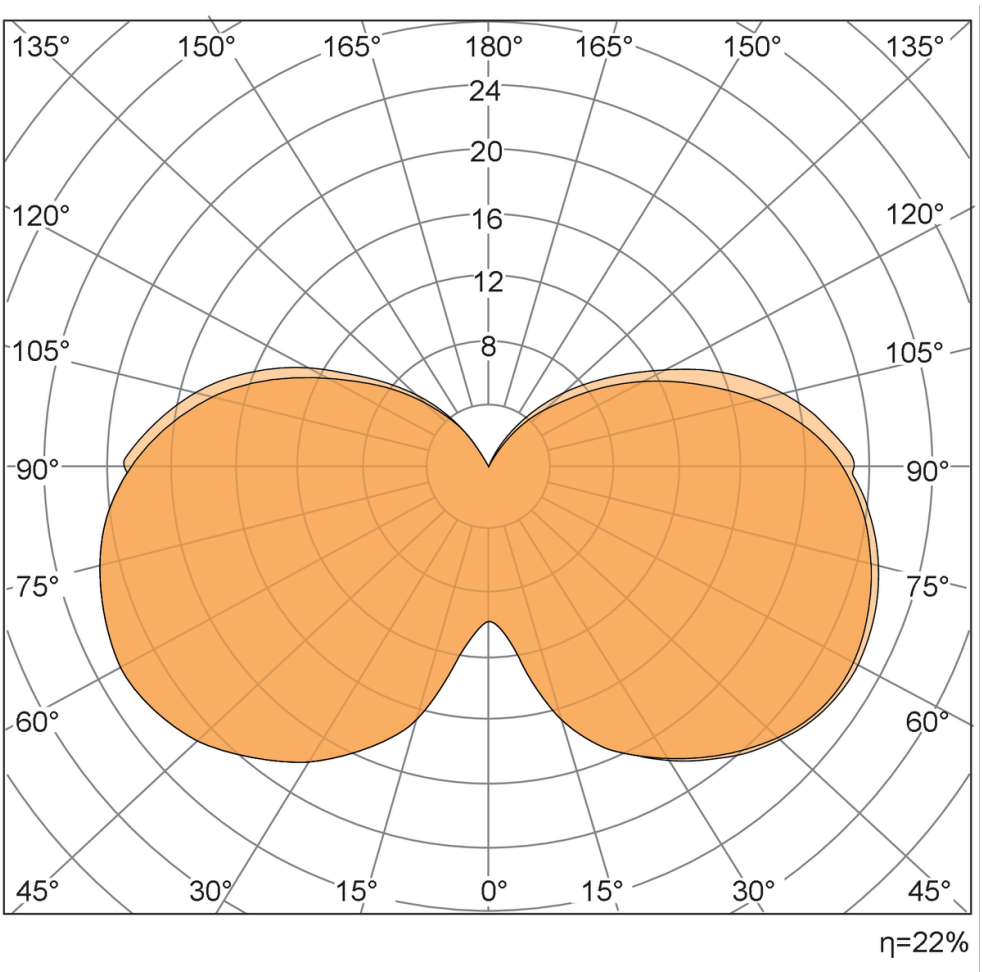

licht intensiteit verdeelcurve: groen

1000 lm

efficiëntie van de werking = 22%

DV2130

1-segment-signaallamp

LED-Lamp/IO-Link/Buzzer

licht intensiteit verdeelcurve

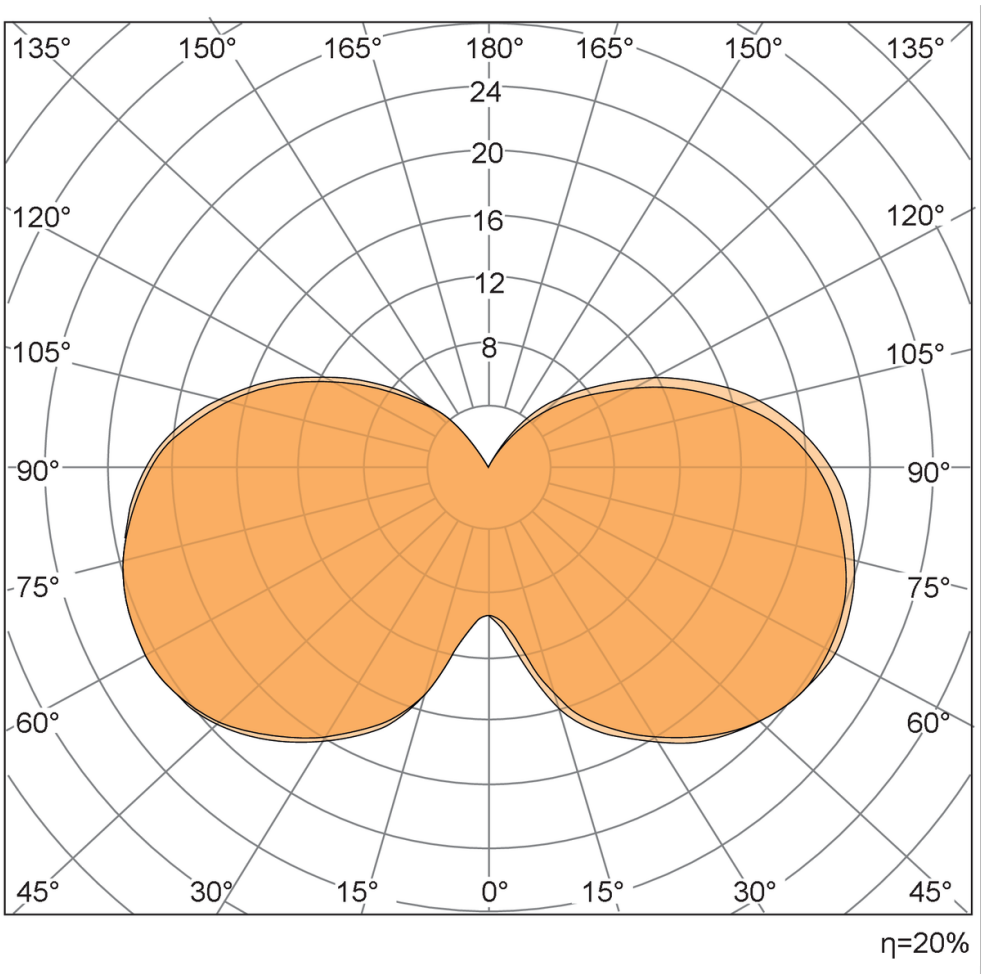

licht intensiteit verdeelcurve: blauw

1000 lm

efficiëntie van de werking = 20%

DV2130

1-segment-signaallamp

LED-Lamp/IO-Link/Buzzer

voetmontage

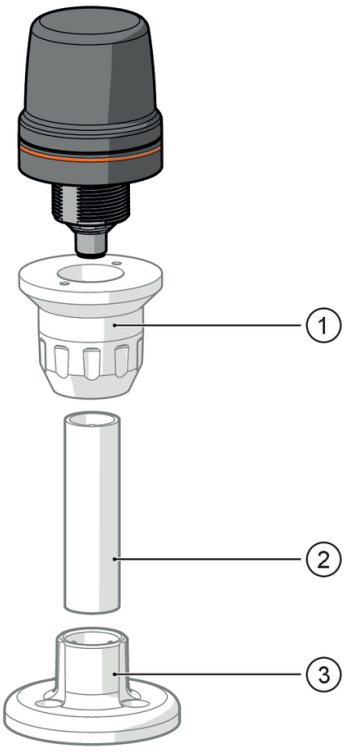

1 E89080 niet inbegrepen bij de levering

2 E89065, E89066, E89067 niet inbegrepen bij de levering

3 E89060 niet inbegrepen bij de levering

DV2130

1-segment-signaallamp

LED-Lamp/IO-Link/Buzzer

wandmontage

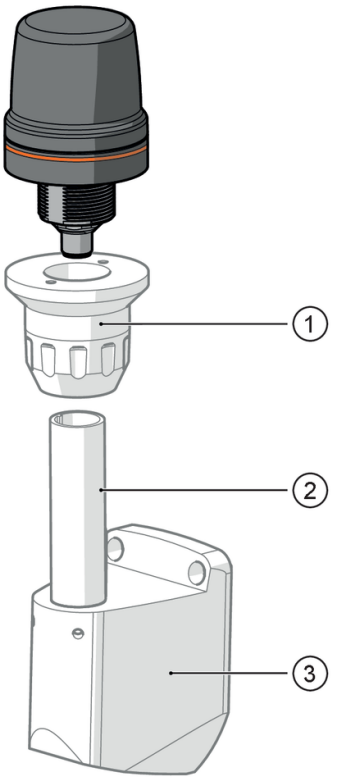

1 E89080 niet inbegrepen bij de levering

2 E89065, E89066, E89067 niet inbegrepen bij de levering

3 E89061 niet inbegrepen bij de levering