DI6001

Compacte monitor voor toerentalbewaking

DGA4012-WPKG/US

Niet meer leverbaar artikel – naar het archief

Alternatief artikel: DI6004 of DI6005
Let op: het geselecteerde alternatieve artikel kan afwijkende technische eigenschappen hebben!

Let op, niet voor nieuwe projecten inzetten.

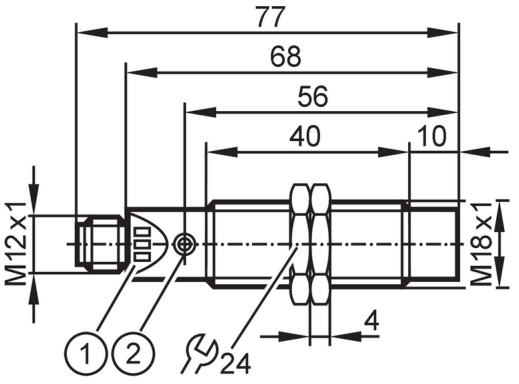

1 LED 3 x
2 instelknop

Producteigenschappen		
Elektrische uitvoering		PNP
Uitgangsfunctie		maakcontact / verbreekcontact; (parametreerbaar)
Schakelafstand	[mm]	12
Behuizing		cilindrisch schroefdraad
Afmetingen	[mm]	M18 x 1 / L = 68
Toepassingsgebied		
Bijzondere eigenschappen		Vergulde contacten
Applicatie		beoordelen van roterende en lineaire bewegingen op ingestelde minimale snelheid; blokkeren
Elektrische eigenschappen		
Nominale spanning DC	[V]	10...36
Stroomopname	[mA]	< 15
Beschermklasse		II
Ompoolbeveiligd		ja
Uitgangen		
Elektrische uitvoering		PNP
Uitgangsfunctie		maakcontact / verbreekcontact; (parametreerbaar)
Max. spanningsval schakeluitgang DC	[V]	2,5
Continue stroombelasting van schakeluitgang DC	[mA]	250; (Pulsuitgang: 15)
Kortsluitbeveiliging		ja
Uitvoering kortsluitbeveiliging		pulserend
Beschermd tegen overbelasting		ja

DI6001

Compacte monitor voor toerentalbewaking

DGA4012-WPKG/US

Bereik			
Schakelafstand	[mm]	12	
Schakelafstand instelbaar		nee	
Meet- / instelbereik			
Instelbereik	[Imp/min]	3...6000	
Meetprincipe		inductief	
Nauwkeurigheid / afwijkingen			
Correctiefactor		staal: 1 / roestvast staal: 0,8 / messing: 0,5 / aluminium: 0,4 / koper: 0,3	
Hysterese	[% van Sr]	10	
Reactietijden			
Inschakeloverbrugging	[s]	0...15	
Max. bedempingsfrequentie	[Imp/min]	18000	
Software / programmering			
Afregelen schakelpunt		Teach-functie	
Omgevingsvariabelen			
Omgevingstemperatuur	[°C]	-20...80	
Beschermklasse		IP 67	
Toelatingen / testen			
EMC		EN 60947-5-2	
MTTF	[jaren]	1031	
UL-goedkeuring		industriële voedingen	Class 2
Mechanische eigenschappen			
Gewicht	[g]	67,5	
Behuizing		cilindrisch schroefdraad	
Inbouwwijze		niet-bondig in te bouwen	
Afmetingen	[mm]	M18 x 1 / L = 68	
Schroefdraadtype		M18 x 1	
Materialen		schroefdraadbehuizing: 1.4571 (roestvast staal / 316Ti); actief vlak: PBT	
Aandraaimoment	[Nm]	35	
Aanwijzen / bedienelementen			
Weergave		schakelstatus	1 x LED, geel
		in bedrijf	1 x LED, groen
Opmerkingen			
Verpakkingseenheid		1 stuk	

Elektrische aansluiting

Connector: 1 x M12; codering: A; Contactpinnen: 4, verguld



DI6001

Compacte monitor voor toerentalbewaking

DGA4012-WPKG/US

Aansluiting

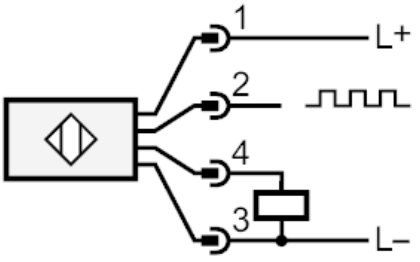

2:	Pulsuitgang De pulsvolgorde komt overeen met de bedempingsfrequentie.
4:	schakeluitgang instelbaar